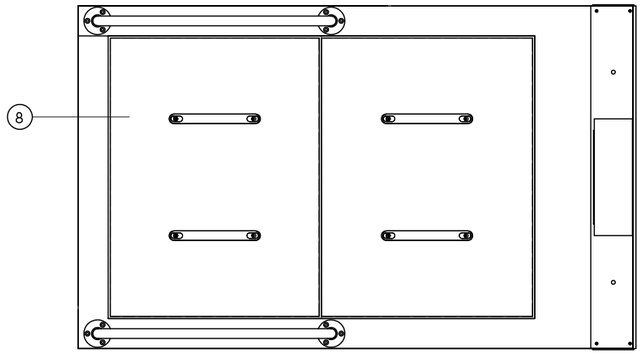
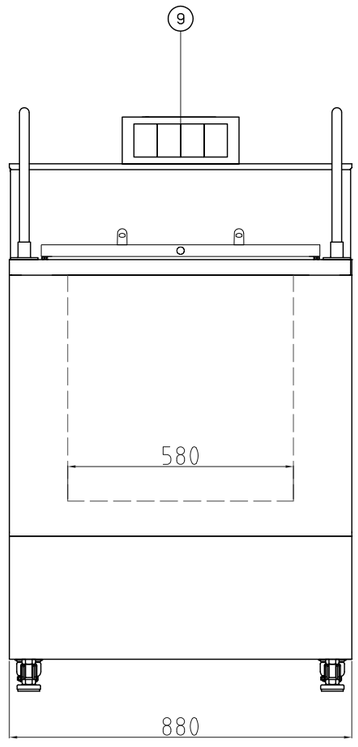
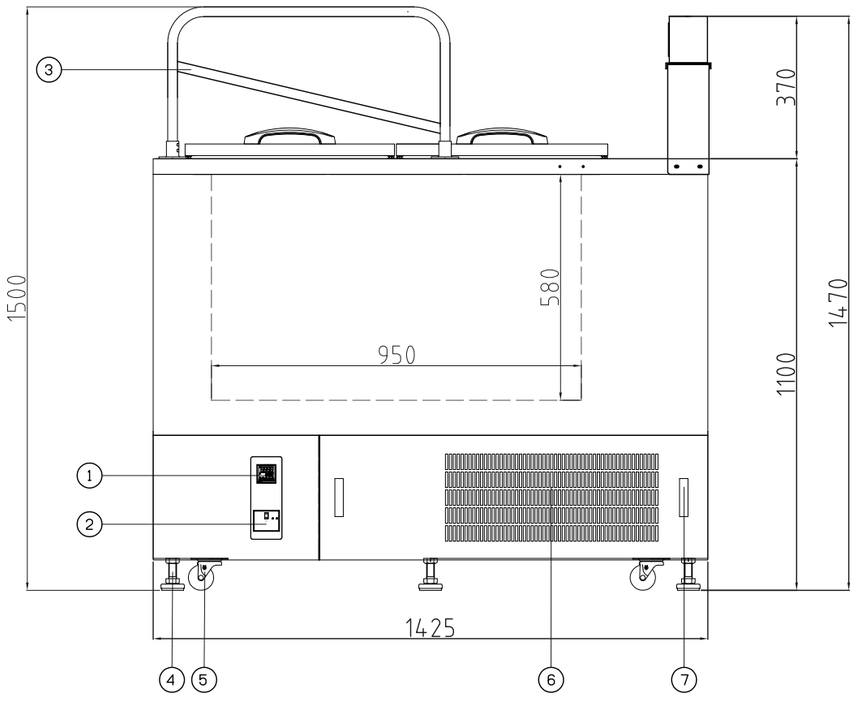
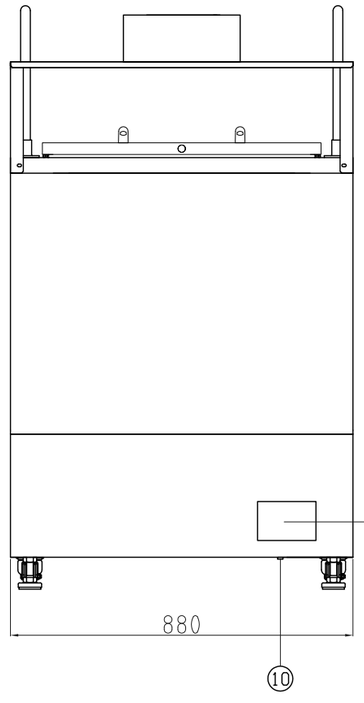
番号	各部名称
1	温度調節計
2	電源ブレーカ
3	昇降用手すり
4	アジャスターフット
5	キャスター
6	吸気口（反対面に排気口）
7	前面パネル取っ手
8	蓋×2枚
9	大型温度表示器
10	ドレン口
11	ドレンカバー（内部にドレンバルブあり）









変更		JIS 中級					
承認	検図	処理	仕上	材料	材料寸法	図面サイズ	発行日	第3角法
藤田	小池					A3	2021/10/21	
製計	製図	製品型式		尺度	単位	名称		
鈴木	鈴木	CRB-1423			mm	クライオバス外観図		
		Active Device Development				図番		版数
						CRB1423001	R	00

図番 CRB1423001 版数 R00